平　面　図　縮尺1:500

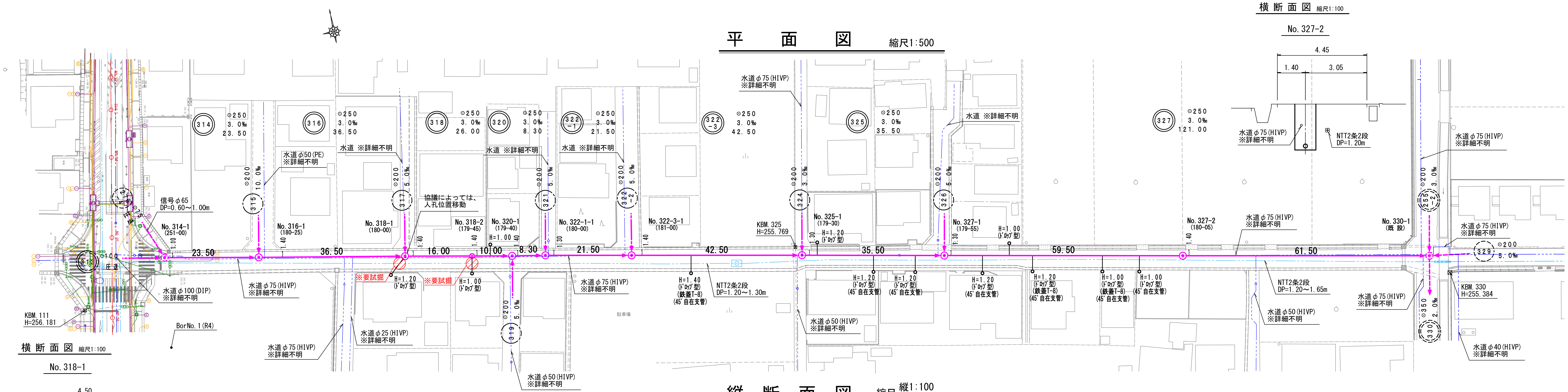
横断面図 縮尺1:100
No.327-2
4.45
1.40
3.05
水道φ75(HIVP)
※詳細不明
NTT2条2段
DP=1.20m
314 ⊙250 3.0‰ 23.50
316 ⊙250 3.0‰ 36.50
318 ⊙250 3.0‰ 26.00
320 ⊙250 3.0‰ 8.30
322-1 ⊙250 3.0‰ 21.50
322-3 ⊙250 3.0‰ 42.50
325 ⊙250 3.0‰ 35.50
327 ⊙250 3.0‰ 121.00
315 ⊙200 10.0‰
317 ⊙200 5.0‰
319 ⊙200 5.0‰
321 ⊙200 5.0‰
322-2 ⊙200 5.0‰
324 ⊙200 3.0‰
326 ⊙200 5.0‰
329 ⊙200 5.0‰
255-2 ⊙200 3.0‰
330 ⊙350 2.0‰
313 ⊙100 圧送
23.50
36.50
16.00
10.00
8.30
21.50
42.50
35.50
59.50
61.50
水道φ50(PE) ※詳細不明
水道 ※詳細不明
信号φ65 DP=0.60～1.00m
協議によっては、人孔位置移動
No.314-1 (251-00)
No.316-1 (180-25)
No.318-1 (180-00)
No.318-2 (179-45)
No.320-1 (179-40)
No.322-1-1 (180-00)
No.322-3-1 (181-00)
No.325-1 (179-30)
No.327-1 (179-55)
No.327-2 (180-05)
No.330-1 (既設)
KBM.325 H=255.769
KBM.111 H=256.181
KBM.330 H=255.384
BorNo.1 (R4)
H=1.20 (ﾄﾞﾛｯﾌﾟ型)
H=1.00 (ﾄﾞﾛｯﾌﾟ型)
H=1.40 (ﾄﾞﾛｯﾌﾟ型) (鉄蓋T-8) (45°自在支管)
H=1.20 (ﾄﾞﾛｯﾌﾟ型) (45°自在支管)
H=1.00 (ﾄﾞﾛｯﾌﾟ型) (鉄蓋T-8) (45°自在支管)
※要試掘
NTT2条2段 DP=1.20～1.30m
NTT2条2段 DP=1.20～1.65m
水道φ100(DIP) ※詳細不明
水道φ75(HIVP) ※詳細不明
水道φ25(HIVP) ※詳細不明
水道φ50(HIVP) ※詳細不明
水道φ40(HIVP) ※詳細不明
駐車場
1.40
1.10
1.30

横 断 面 図 縮尺1:100

No.318-1

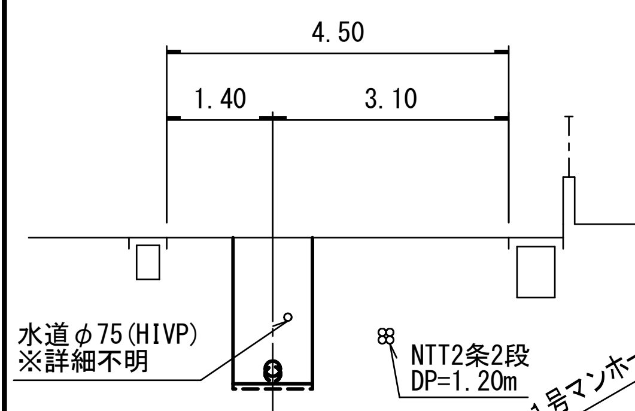
4.50
1.40
3.10
水道φ75(HIVP)
※詳細不明
NTT2条2段
DP=1.20m

縦　断　面　図　縮尺 縦1:100 横1:500

※水道管は、全線布設替えの為、縦断面図に表示しない。

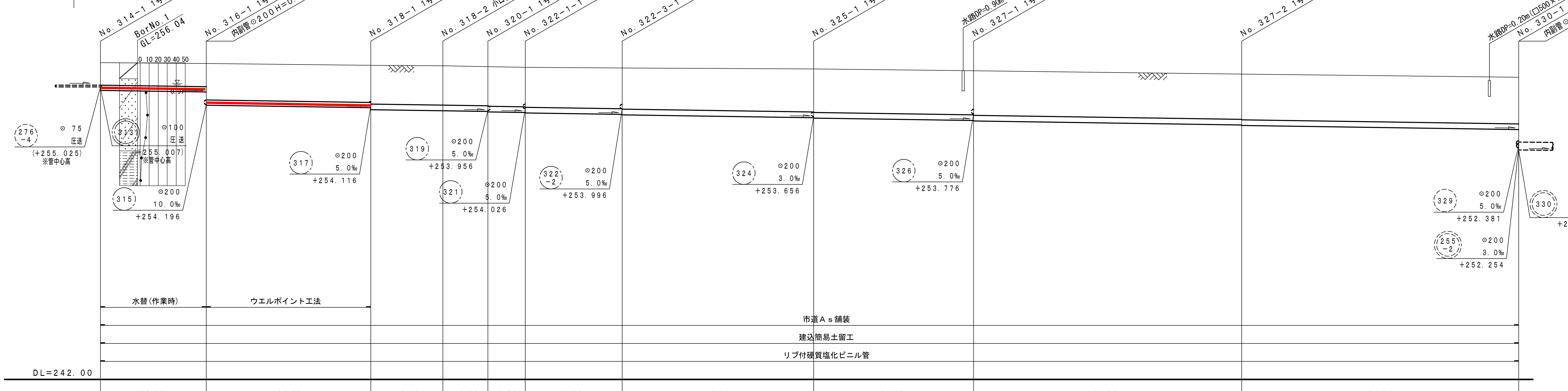
No.314-1 1号マンホール内径900 深1.27m (既設)
BorNo.1 GL=256.04
No.316-1 1号マンホール内径900 深1.87m
内副管⊙200H=0.59m
No.318-1 1号マンホール内径900 深1.97m
No.318-2 小口径マンホール内径300 深2.00m (90°合流枝φ200)
No.320-1 1号マンホール内径900 深2.01m
No.322-1-1 1号マンホール内径900 深2.02m
No.322-3-1 1号マンホール内径900 深2.08m
No.325-1 1号マンホール内径900 深2.18m
水路DP=0.90m
No.327-1 1号マンホール内径900 深2.23m
No.327-2 1号マンホール内径900 深2.28m
水路DP=0.20m(□500×700)
No.330-1 1号マンホール内径900 深3.22m(既設)
内副管⊙150H=0.90m
0 10 20 30 40 50
276-4 ⊙75 圧送 (+255.025) ※管中心高
313 ⊙100 圧送 +255.007 ※管中心高
315 ⊙200 10.0‰ +254.196
317 ⊙200 5.0‰ +254.116
319 ⊙200 5.0‰ +253.956
321 ⊙200 5.0‰ +254.026
322-2 ⊙200 5.0‰ +253.996
324 ⊙200 3.0‰ +253.656
326 ⊙200 5.0‰ +253.776
329 ⊙200 5.0‰ +252.381
255-2 ⊙200 3.0‰ +252.254
330 ⊙350 2.0‰ +252.178
水替(作業時)
ウエルポイント工法
市道As舗装
建込簡易土留工
リブ付硬質塩化ビニル管
DL=242.00

案　内　図

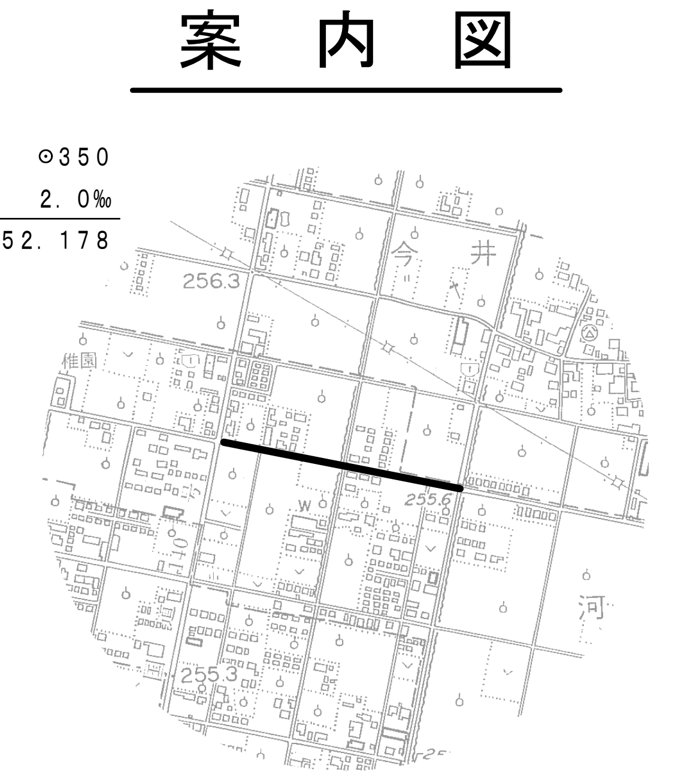

23.50	36.50	16.00	10.00	8.30	21.50	42.50	35.50	59.50	61.50

- 314 ⊙250 3.0‰ 23.50
- 316 ⊙250 3.0‰ 36.50
- 318 ⊙250 3.0‰ 26.00
- 320 ⊙250 3.0‰ 8.30
- 322-1 ⊙250 3.0‰ 21.50
- 322-3 ⊙250 3.0‰ 42.50
- 325 ⊙250 3.0‰ 35.50
- 327 ⊙250 3.0‰ 121.00

地盤高	256.07	256.01	255.93	255.91	255.87	255.84	255.81	255.77	255.69	255.54	255.40
土被り	1.00	1.01 1.60	1.63 1.70	1.73	1.72 1.74	1.73 1.75	1.79 1.81	1.89 1.91	1.94 1.96	1.99 2.01	2.05
管底高	254.802	254.732 254.142	254.033 253.962	253.914	253.884 253.864	253.839 253.819	253.755 253.735	253.608 253.588	253.482 253.462	253.284 253.264	253.080
削孔高	254.801	254.733 254.141	254.034 253.961		253.885 253.863	253.840 253.818	253.756 253.734	253.609 253.587	253.483 253.461	253.285 253.263	253.081
掘削深	1.37	1.38 1.97	2.00 2.07	2.10	2.09 2.11	2.10 2.12	2.16 2.18	2.27 2.29	2.31 2.33	2.36 2.38	2.42

314　316　318　320　322-1　322-3　325　327

峡東流域関連笛吹市公共下水道事業			
工事番号		図面番号	8/30
工事名			
工事箇所	笛吹市石和町東高橋地内		
図面名	平面図・縦断面図		
設計製図	年　月　日	縮尺	図示
事業主体	笛吹市役所下水道課		